BIURO USŁUG INŻYNIERYJNYCH
KOLEKTOR
64-100 LESZNO ul. R. Kowalskiego 33
tel/fax 65 526-77-00
pracownia@kolektor-serwis.pl

| STADIUM | NR EGZ. |
|---|---|
| **PROJEKT WYKONAWCZY** | |
| INWESTYCJA | TOM |
| BUDOWA KANALIZACJI SANITARNEJ W AGLOMERACJI GNIEWKÓW, GMINA DOBROMIERZ – I ETAP, BUDOWA SIECI KANALIZACJI SANITARNEJ W CZERNICY, GNIEWKOWIE I DZIERZKOWIE | I |
| TYTUŁ OPRACOWANIA | BRANŻA |
| **PRZYŁĄCZE KANALIZACJI SANITARNEJ DO POSESJI DZIERZKÓW 26 (DZIAŁKA NUMER 52)** | IS |
| ZAMAWIAJĄCY, INWESTOR | KAT. OBIEKTU. BUD. |
| GMINA DOBROMIERZ<br>PLAC WOLNOŚCI 24<br>58-170 DOBROMIERZ | XXVI |

| OPRACOWANIE | | PODPIS |
|---|---|---|
| PROJEKTANT | uprawnienia projektowe<br>nr WKP/0273/POOS/14<br>specjalność: instalacyjno – inżynieryjna<br>członek WOIIB w Poznaniu | |
| mgr inż. Tomasz Rzeźnik | | |
| KIEROWNIK PROJEKTU | | |
| inż. Łukasz Janiak | | |

| ZAWARTOŚĆ TOMU | DATA |
|---|---|
| • CZĘŚĆ OPISOWA<br>• PROJEKT ZAGOSPODAROWANIA TERENU<br>• CZĘŚĆ GRAFICZNA<br>• PRZEDMIAR ROBÓT<br>• OŚWIADCZENIE WŁAŚCICELA | LESZNO<br>CZERWIEC<br>2018 r. |

# O P I S  T E C H N I C Z N Y

## 1 DANE OGÓLNE

- Zamawiający – Gmina Dobromierz, plac Wolności 24, 58-170 Dobromierz
- Zadanie inwestycyjne – Budowa kanalizacji sanitarnej w Aglomeracji Gniewków, gmina Dobromierz – Etap I, budowa sieci kanalizacji sanitarnej w Czernicy, Gniewkowie i Dzierzkowie
- Faza opracowania – Projekt wykonawczy
- Nazwa opracowania – Budowa przyłącza kanalizacji sanitarnej do działki nr 52 w miejscowości Dzierzków, gm. Dobromierz

## 2 ZAWARTOŚĆ OPRACOWANIA

Niniejsze opracowanie jest projektem wykonawczym budowy przyłącza kanalizacji sanitarnej w trybie art. 29a.1. Ustawy z dnia 7 lipca 1994 r. Prawo Budowlane (Dz.U.2016.290).

Niniejszy projekt zawiera :

a) część opisowa,
b) projekt zagospodarowania terenu,
c) część graficzna,
d) przedmiar robót,
e) oświadczenie właściciela posesji

## 3 PODSTAWA OPRACOWANIA

- Projekt budowlany „Budowa kanalizacji sanitarnej w Aglomeracji Gniewków, gmina Dobromierz – I Etap, budowa sieci kanalizacji sanitarnej w Czernicy, Gniewkowie i Dzierzkowie. Budowa kanalizacji sanitarnej w m. Dzierzków", opracowanie „Kolektor Serwis Sp.J.", 2018 rok,
- Mapy sytuacyjno – wysokościowe terenu opracowania w skali 1:500,
- Opinia geotechniczna dla projektowanej sieci kanalizacji sanitarnej w Aglomeracji Gniewków obejmującej trzy miejscowości: Czernica, Gniewków i Dzierzków, gmina Dobromierz, powiat świdnicki, województwo dolnośląskie", opracowanie „GEOMAR" Wrocław, grudzień 2016 r.,
- Uzgodnienia z Inwestorem,
- Uzgodnienia z właścicielami oraz zarządcami terenów,
- Wizje lokalne w terenie,
- Obowiązujące przepisy i normy,

## 4 PRZEDMIOT I ZAKRES OPRACOWANIA

Przedmiotem niniejszego opracowania jest przyłącze kanalizacji sanitarnej na odcinku od końcówki kanału bocznego na granicy posesji do włączenia w domową instalację kanalizacji sanitarnej.

Zakres rzeczowy określono w Przedmiarze robót.

## 5 OGÓLNY OPIS ROZWIĄZAŃ PROJEKTOWYCH

Projektuje się realizację przyłączy kanalizacji sanitarnej z rur:

- wykonanych z wysokowartościowego, nieplastyfikowanego polichlorku winylu PCW,
- jednowarstwowych, litych,
- o sztywności obwodowej SN8kN/$m^2$,
- kielichowych,
- z uszczelkami trwale osadzonymi w kielichu w procesie produkcji,
- o średnicach Dn160mm.

Przyłącze zaprojektowano z minimalnym spadkiem dna 2%. W szczególnych przypadkach, przy wyraźnym przeciwspadku terenu, dopuszcza się zastosowanie spadku dna wynoszącego 1,5%.

Przebieg przewodu, rzędne i zagłębienia określono na projekcie zagospodarowania terenu oraz profilach podłużnych.

Projektuje się studzienki rewizyjne niezłazowe, o średnicy Dn400mm, Dn600, wykonane z prefabrykowanych elementów z PP lub PEHD:

- podstawy studzienki z kinetą,
- rury trzonowej,
- teleskopu z żeliwnym włazem klasy B125.

Powinny one stanowić rozwiązanie systemowe wraz z rurami przyjętymi do wykonania przyłączy.

Przyłącze prowadzone jest w terenie zielonym. W przypadku przejścia pod nawierzchnią umocnioną należy ją odtworzyć do stanu pierwotnego.

Przewody posadawiać w wykopie:

- wąskoprzestrzennym,
- o szerokości przestrzeni roboczej 1,00m
- wykonywanym mechanicznie lub ręcznie
- umocnionym lekkimi aluminiowymi, płytowymi obudowami przy głębokości >1,0m.

W przypadku, gdy naturalne podłoże stanowią grunty niespoiste, drobno, średnio i gruboziarniste (bez frakcji pylastych), przewód należy posadawiać na gruncie rodzimym, po wykonaniu warstwy wyrównawczej. W strefie posadowienia grunt powinien być pozbawiony kamieni oraz wszelkich przedmiotów o wielkości >20mm lub/i ostrych krawędziach, mogących uszkodzić rurę.
W pozostałych przypadkach przewody posadawiać na podsypce wykonanej z materiału dowożonego – piasku lub żwiru o grubości min 10 cm.

Wszystkie roboty w strefie kanałowej wykonywać ręcznie. Obsypki wykonywać warstwami 0,2m i zagęszczać ręcznie.

Zasypki wykonywać z gruntu rodzimego.

W przypadku wystąpienia kolizji z innym przyłączem prace należy wykonywać ręcznie z zachowaniem szczególnej ostrożności, a przy zasypywaniu wykopów wymagane jest bardzo dokładne zagęszczenie gruntu, aby nie dopuścić do osiadania ziemi i późniejszego zarwania kolizyjnych przewodów.

## 6 UWAGI KOŃCOWE

Wszystkie roboty wykonać zgodnie z obowiązującymi przepisami BHP i wykonawstwa robót budowlano - montażowych (Dz. U. nr 47 z dnia 19.03.2003 r. poz. 401).

mgr inż. Tomasz Rzeźnik

LEGENDA:

- PROJEKTOWANA KANALIZACJA SANITARNA WG ODRBNEGO OPRACOWANIA
- PROJEKTOWANA KANALIZACJA SANITARNA TŁOCZNA WG ODRBNEGO OPRACOWANIA
- PROJEKTOWANE PRZYŁĄCZA KANALIZACJI SANITARNEJ
- NUMER EWIDENCYJNY DZIAŁKI

I

| | | | | | | |
|---|---|---|---|---|---|---|
| Biuro Usług Inżynieryjnych KOLEKTOR, 64-100 LESZNO ul. R. Kowalskiego 33, tel/fax 65 526 77 00 | | | ZAMAWIAJĄCY INWESTOR: GMINA DOBROMIERZ, Plac Wolności 24, 58-170 Dobromierz | | | |
| | | | OBIEKT I TREŚĆ RYSUNKU | | | |
| BUDOWA KANALIZACJI SANITARNEJ W AGLOMERACJI GNIEWKÓW, GMINA DOBROMIERZ – I ETAP, BUDOWA SIECI KANALIZACJI SANITARNEJ W CZERNICY, GNIEWKOWIE I DZIERZKOWIE | | | DZIERZKÓW PRZYŁĄCZE KANALIZACYJNE DZIAŁKA EWIDENCYJNA NR 52 | | | |
| ZESPÓŁ PROJEKTOWY | | PODPIS | SKALA | NUMER RYSUNKU | | |
| PROJEKTANT | mgr inż. T. RZEŹNIK, uprawnienia projektowe nr WKP/0273/POOS/14, specjalność instalacyjno – inżynieryjna, członek WOIIB w Poznaniu | | 1 : 500 | 01.00.00 | | |
| | | | DATA OPRACOWANIA | BRANŻA | STADIUM | NR OBIEKTU |
| | | | 15.06.2018 | IS | PB/PW | I |

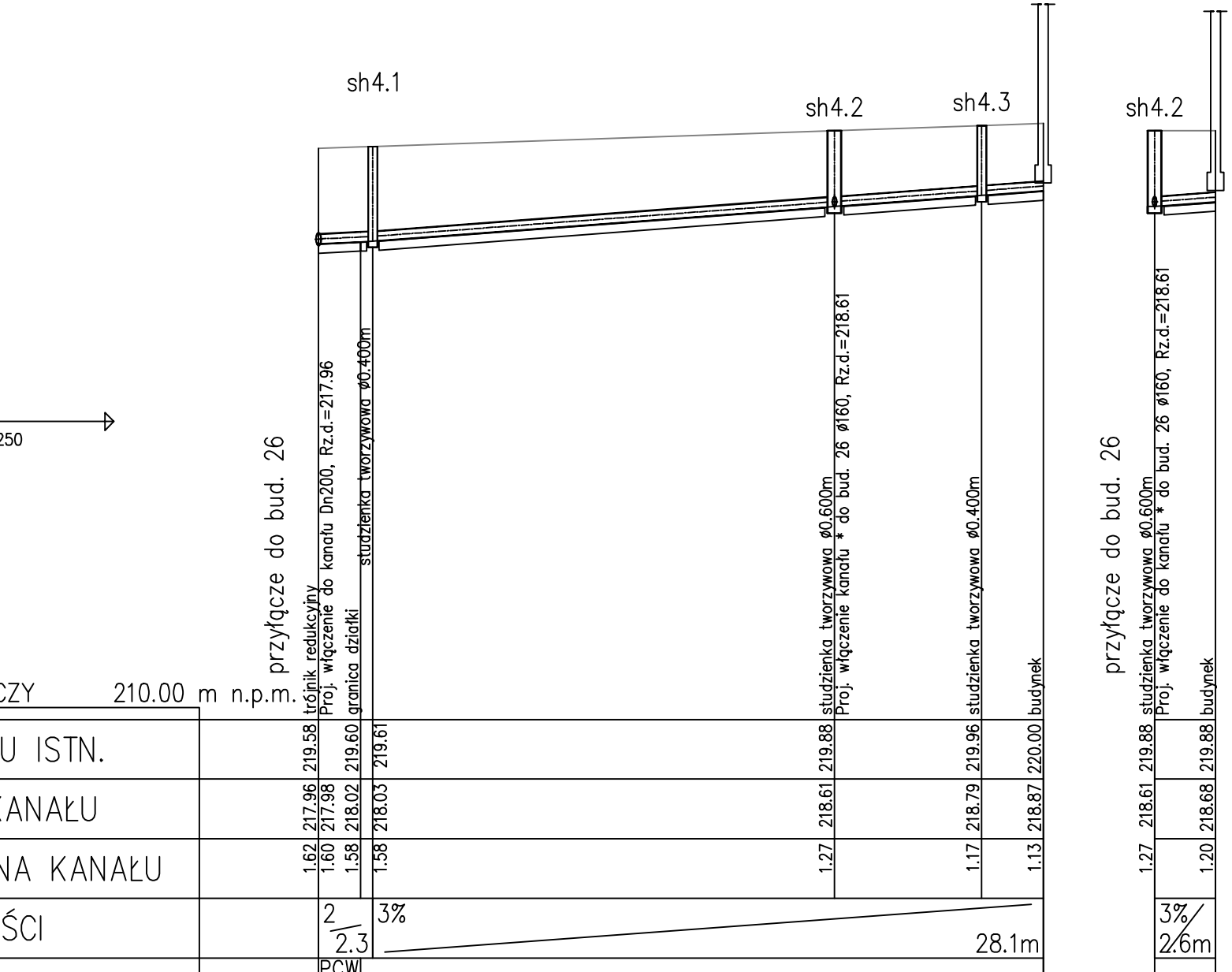


KANAŁY POSADAWIAĆ NA PODSYPCE Z PIA
BĄDŹ ŻWIRU GRUBOŚCI 0,10m

Biuro Usług Inżynieryjnych
KOLEKTOR
64-100 LESZNO ul. R. Kowalskiego 33
tel/fax 65 526 77 00

Pla

BUDOWA KANALIZACJI SANITARNEJ
W AGLOMERACJI GNIEWKÓW, GMINA DOBROMIERZ –
I ETAP, BUDOWA SIECI KANALIZACJI SANITARNEJ
W CZERNICY, GNIEWKOWIE I DZIERZKOWIE

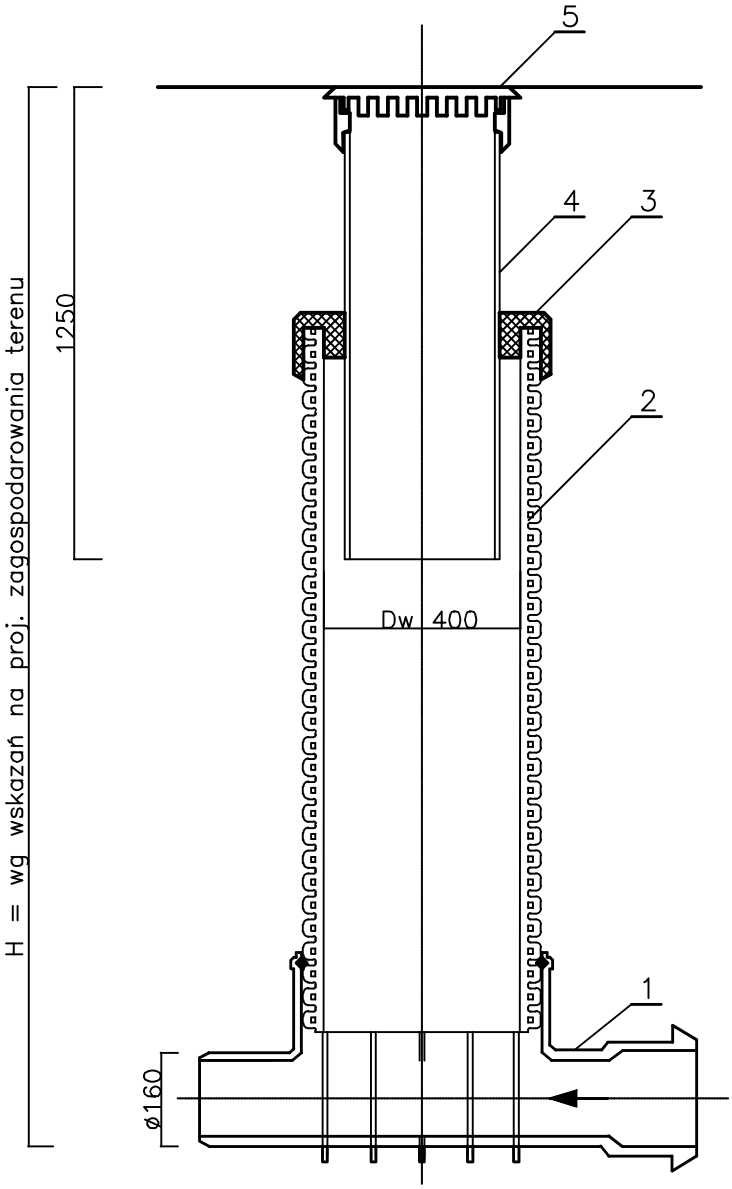


| | |
|---|---|
| 5 | Właz żeliwny klasy B125 |
| 4 | Rura teleskopowa PCW Dn 315mm |
| 3 | Pierścień uszczelniający |
| 2 | Rura trzonowa karbowana PP Dw min 400mm |
| 1 | Kineta PP Dn400/200 dla rur PCW |
| L.p. | NAZWA |


Biuro Usług Inżynieryjnych
KOLEKTOR
64-100 LESZNO ul. R. Kowalskiego 33
tel/fax 65 526 77 00


ZAMAWIAJĄCY INWESTOR

GMINA DOBROMIERZ
Plac Wolności 24, 58-170 Dobromierz

OBIEKT I TREŚĆ RYSUNKU

BUDOWA KANALIZACJI SANITARNEJ
W AGLOMERACJI GNIEWKÓW, GMINA DOBROMIERZ -
I ETAP, BUDOWA SIECI KANALIZACJI SANITARNEJ
W CZERNICY, GNIEWKOWIE I DZIERZKOWIE

SCHEMAT STUDZIENKI
Z TWORZYW SZTUCZNYCH
Dw400mm

| ZESPÓŁ PROJEKTOWY | | PODPIS | SKALA | NUMER RYSUNKU | | |
|---|---|---|---|---|---|---|
| PROJEKTANT | mgr inż. T. RZEŹNIK<br>uprawnienia projektowe<br>nr WKP/0273/POOS/14<br>specjalność instalacyjno – inżynieryjna<br>członek WOIIB w Poznaniu | | ——— | 03.00.00 | | |
| | | | DATA OPRACOWANIA | BRANŻA | STADIUM | NR OBIEKTU |
| | | | 19.06.2018 | IS | PB/PW | I |

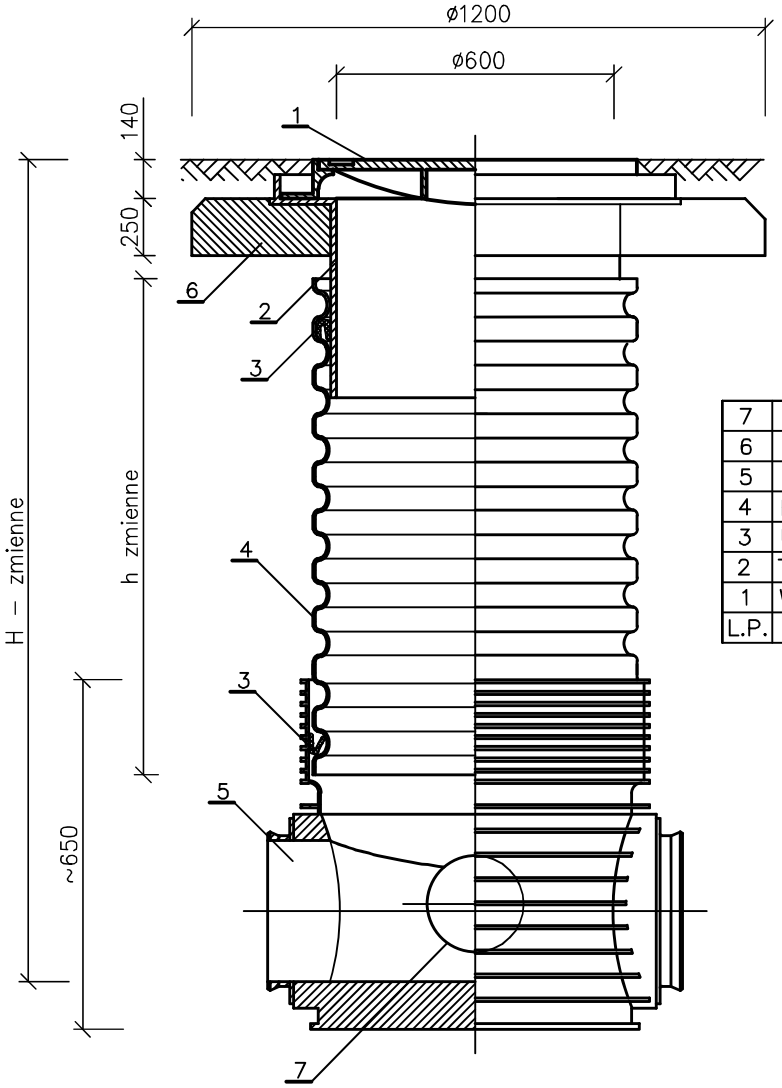


| L.P. | NAZWA |
|---|---|
| 7 | Dopływ PCW SN8 |
| 6 | Betonowy pierścień odciążajacy |
| 5 | Kineta ø600 |
| 4 | Rura karbowana ø600 |
| 3 | Uszczelka |
| 2 | Teleskopowy adapter do włazów |
| 1 | Właz żeliwny klasy B125 |

Biuro Usług Inżynieryjnych
KOLEKTOR
64–100 LESZNO ul. R. Kowalskiego 33
tel/fax 65 526 77 00

ZAMAWIAJĄCY INWESTOR

GMINA DOBROMIERZ
Plac Wolności 24, 58–170 Dobromierz

OBIEKT I TREŚĆ RYSUNKU

BUDOWA KANALIZACJI SANITARNEJ
W AGLOMERACJI GNIEWKÓW, GMINA DOBROMIERZ -
I ETAP, BUDOWA SIECI KANALIZACJI SANITARNEJ
W CZERNICY, GNIEWKOWIE I DZIERZKOWIE

SCHEMAT STUDZIENKI
Z TWORZYW SZTUCZNYCH
Dn600mm

| ZESPÓŁ PROJEKTOWY | | PODPIS | SKALA | NUMER RYSUNKU | | |
|---|---|---|---|---|---|---|
| PROJEKTANT | mgr inż. T. RZEŹNIK<br>uprawnienia projektowe<br>nr WKP/0273/POOS/14<br>specjalność instalacyjno – inżynieryjna<br>członek WOIIB w Poznaniu | | ——— | 04.00.00 | | |
| | | | DATA OPRACOWANIA | BRANŻA | STADIUM | NR OBIEKTU |
| | | | 19.06.2018 | IS | PB/PW | I |

Przedmiar robót - przyłącze do działki nr 52

| Poz. | Opis pozycji | Jedn. | Ilość | Cena jedn [PLN] | Wartość [PLN] |
|---|---|---|---|---|---|
| 1 | Wykonanie kanału PCW SN4 Dn160 mm w wykopie wąskoprzestrzennym, na głębokości od 1,0 do 1,6 m, na podsypce 10cm z piasku dowożonego, z obsypką do 30 cm ponad sklepienie rury z zagęszczeniem ręcznym i zasypką z gruntu rodzimego wraz ze zdjęciem i odtworzeniem warstwy ziemi urodzajnej | m | 31,2 | 0,00 | 0,00 |
| 2 | Wykonanie kompletnej studzienki Dn400mm z PEHD lub PP składającej się z kinety z dopływami Dn160mm, rury wznoszącej SN2, teleskopu i włazu żeliwnego klasy B125 | szt | 2 | 0,00 | 0,00 |
| 3 | Wykonanie kompletnej studzienki Dn600mm z PEHD lub PP składającej się z kinety z dopływami Dn160mm, rury wznoszącej SN2, teleskopu i włazu żeliwnego klasy B125 | szt | 1 | 0,00 | 0,00 |
| 4 | Demontaż i montaż istniejącego ogrodzenia z płyt betonowych | m | 1,5 | 0,00 | 0,00 |
| 5 | Odwodnienie wykopów igłofiltrami zapłukiwanymi do głębokości 4 m | szt | 0 | 0,00 | 0,00 |
| | | | | **Ogółem:** | **0,00** |

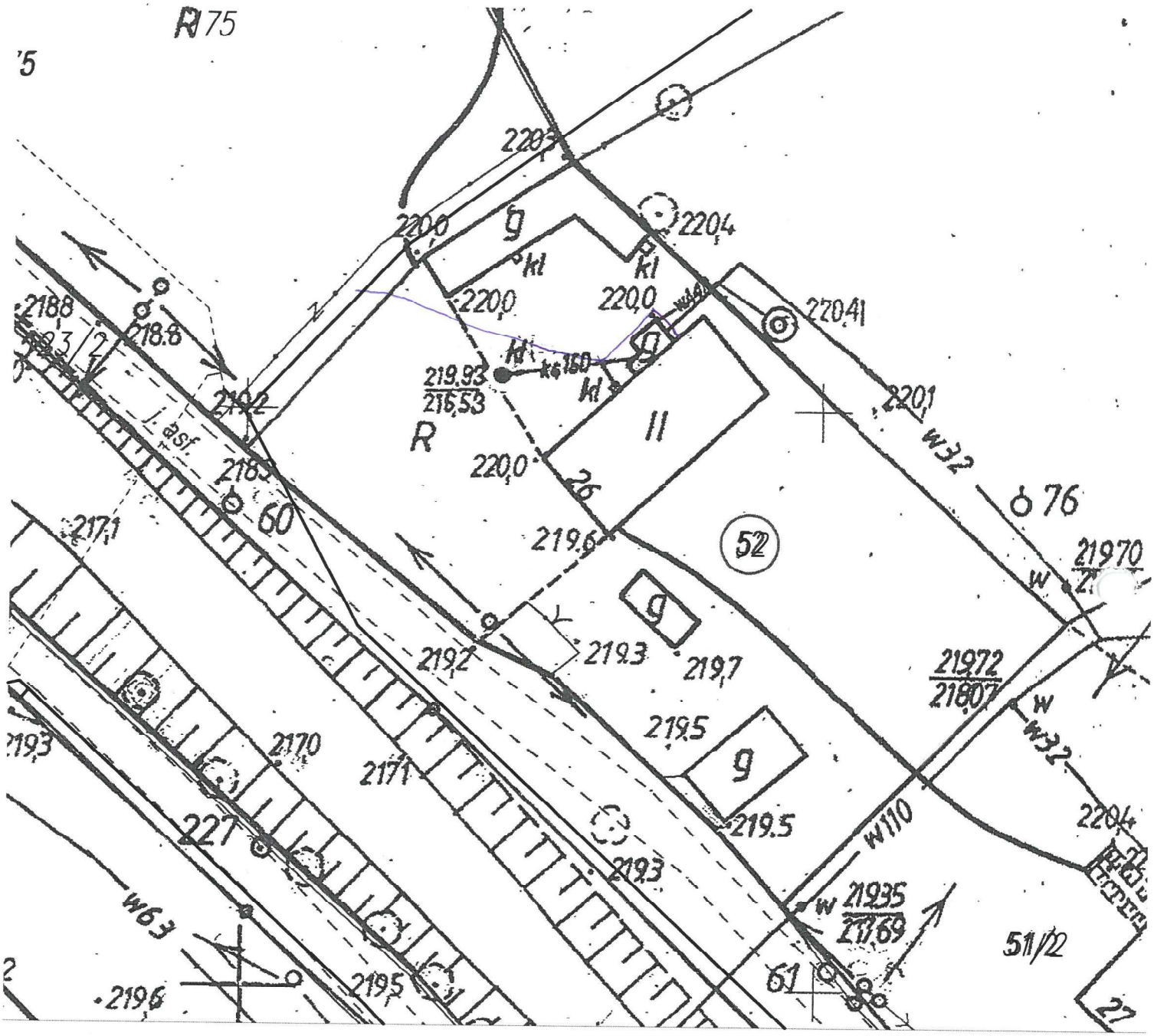


LEGENDA:

Oznaczenie przebiegu sieci kanalizacyjnej:

——— grawitacyjna

- - - - - - ciśnieniowa

● ●P oznaczenie lokalizacji studzienki lub przepompowni ścieków ( P)

○ numer ewidencyjny działki objętej uzgodnieniem

Dodatkowe uzgodnienia z właścicielem działki:

- głębokość posadowienia punktu włączenia przyłącza do budynku wynosi.....0,5..... m p.p.t.
- przydomowa oczyszczalnia ścieków TAK / NIE
- .....
- .....

.....

.....